1111180 Barrera electrónica inalámbrica por infrarrojos 80 m con doble haz para alarmas Aurora

INTRODUCCIÓN

Barrera de infrarrojos de doble haz de 100 metros de alcance apta tanto para exteriores como para interiores. Estas barreras de infrarrojos compatibles con el sistema de alarma Aurora son perfectas para proteger jardines, fincas, zonas comunes, pasillos o almacenes, ya que le permiten detectar cualquier intruso antes de que lleguen a entrar en su propiedad**.**

Esta barrera de infrarrojos está compuesta por un emisor y un receptor que se colocan en una distancia de hasta 100 metros entre ellos. La comunicación de esta valla electrónica con la consola central de la alarma Aurora es inalámbrica, por lo que únicamente es necesario conectarle el cable de alimentación al emisor y al receptor para proteger cualquier superficie o perímetro para estar totalmente protegido.

Su funcionamiento es muy sencillo ya que si una persona u objeto atraviesa el doble haz creado por esta barrera, se disparará la alarma y empezará a sonar la sirena del sistema de alarma Aurora. La barrera de infrarrojos de doble haz y 100 metros de alcance incluye un sistema de alimentación ininterrumpida para que, en caso de existir un corte en el suministro eléctrico, la valla electrónica pueda estar totalmente operativa durante varias horas.

RECOMENDACIONES PARA LA INSTALACIÓN

Nunca instale las barreras en las condiciones siguientes:

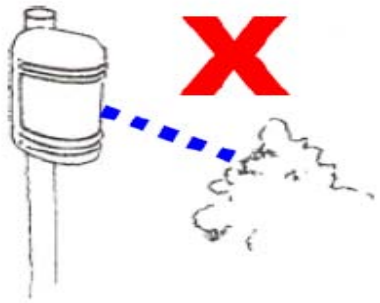

Asegúrese de que la línea de visión de los sensores esté libre de posibles causas de falsas alarmas, tales como árboles, arbustos, matorrales, plantas, etc. Tenga en cuenta que la vegetación puede cambiar de estación a estación.

Asegúrese de que las barreras estén montadas sobre una superficie estable y firme.

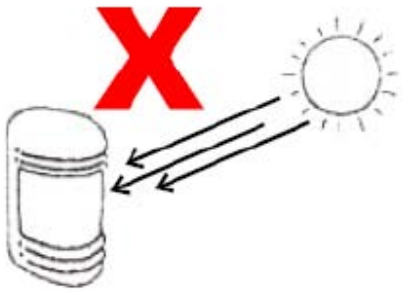

Debe asegurarse de que los sensores del receptor no estén expuestos a una luz solar directa o a los faros de los coches. No se recomienda un eje óptico inferior a ±2°.

ALTURA DE INSTALACIÓN Y DISTANCIA DE PROTECCIÓN

Distancia de protección	80 metros
Alcance del haz	Aprox. 3 metros
Altura	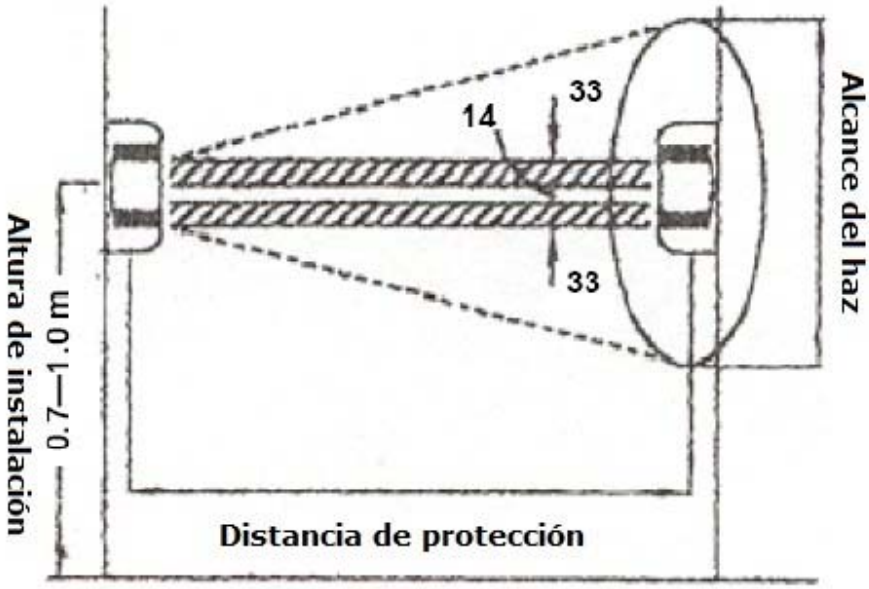

INSTALACIÓN

Montaje en pared:

1. Afloje el tornillo que sujeta la tapa trasera para quitarla.

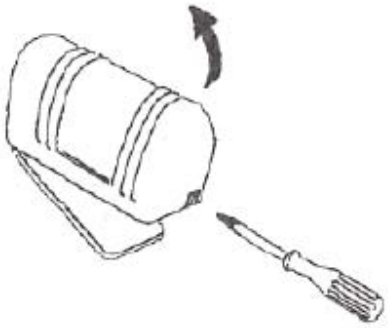

2. Coloque el papel del patrón de montaje sobre la pared para marcar los orificios de guía.

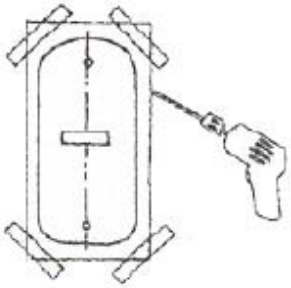

3. Coloque la unidad sobre la pared y fíjela.

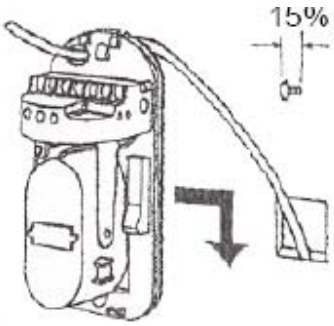

Montaje en poste (diámetro recomendado 38 – 48 mm):

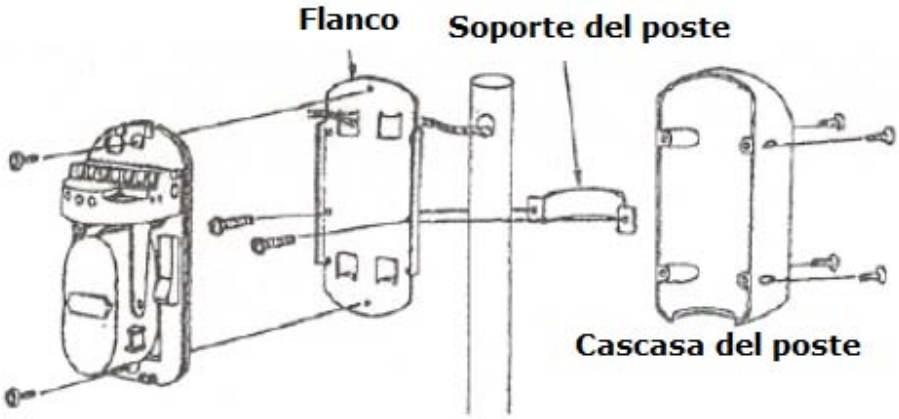
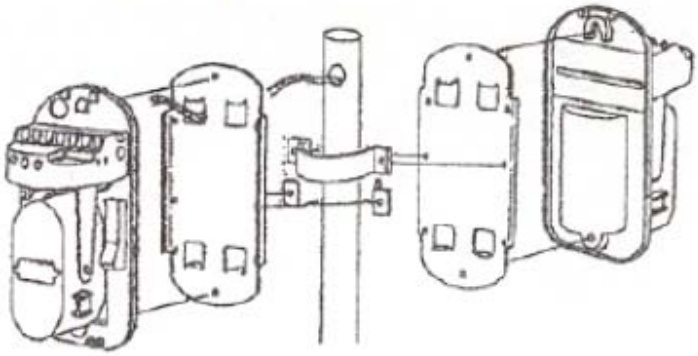
Montaje en poste de dos unidades